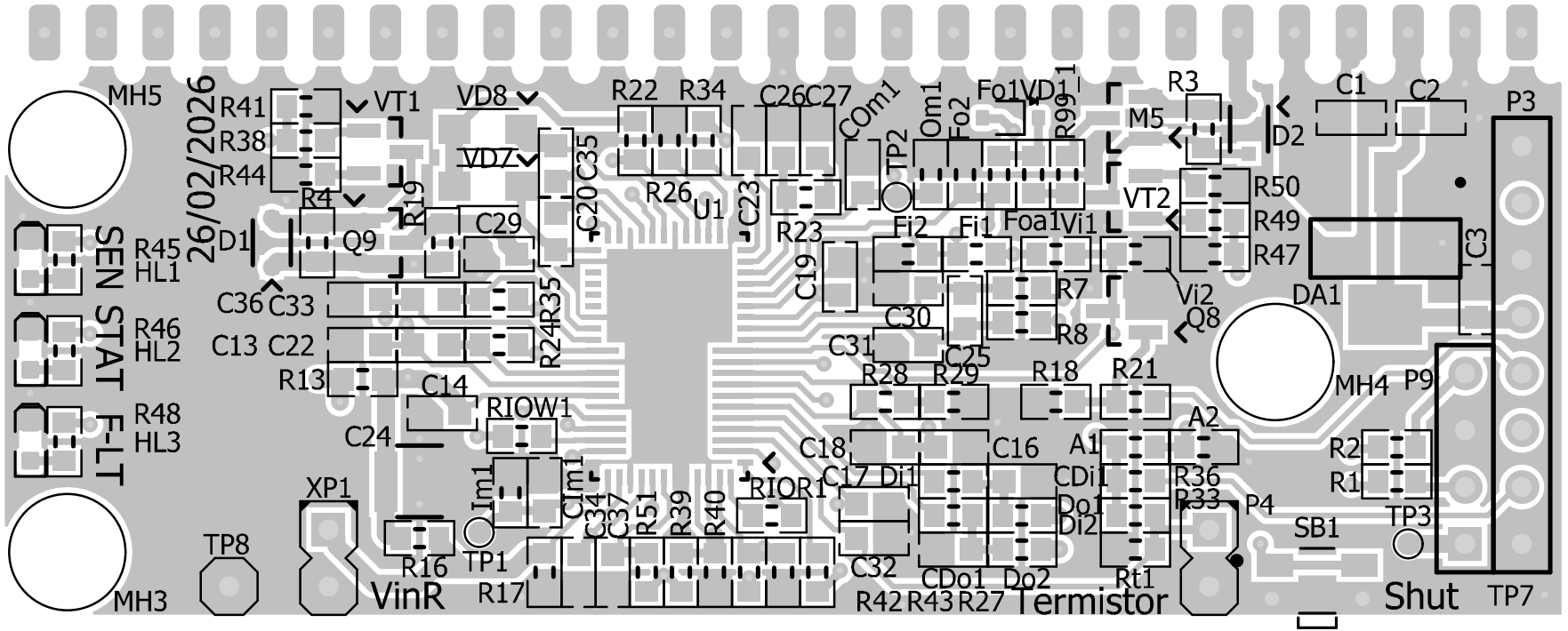
MH5
26/02/2026
R41
R38
R44
VT1
VD8
VD7
R22
R34
C26
C27
COm1
Om1
Fo2
Fo1
VD1
R99
R3
M5
D2
C1
C2
P3
R4
R19
C35
C20
R26
U1
C23
TP2
R50
VT2
R49
R47
D1
Q9
C29
R23
Fi2
Fi1
Foa1
Vi1
C3
SEN
STAT
F-LT
R45
HL1
R46
HL2
R48
HL3
C36
C33
C19
R7
Vi2
Q8
DA1
C13
C22
R24
R35
C30
R8
C31
C25
R28
R29
R18
R21
MH4
P9
R13
C14
RIOW1
C24
C18
C16
A1
A2
R2
R1
XP1
Im1
Clm1
C34
C37
R51
R39
R40
RIOR1
C17
Di1
CDi1
Do1
Di2
R36
R33
P4
SB1
TP3
TP8
R16
TP1
R17
C32
CDo1
Do2
Rt1
MH3
VinR
R42
R43
R27
Termistor
Shut
TP7

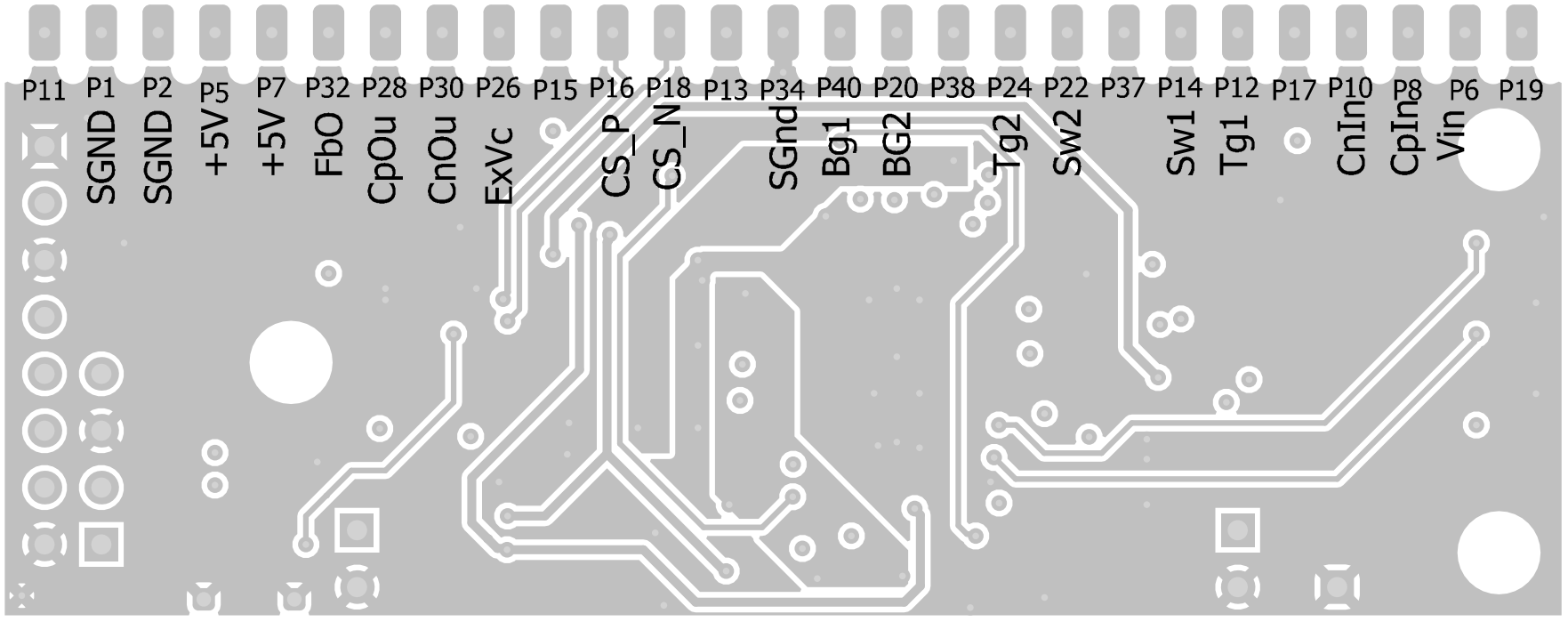
P11
P1
P2
P5
P7
P32
P28
P30
P26
P15
P16
P18
P13
P34
P40
P20
P38
P24
P22
P37
P14
P12
P17
P10
P8
P6
P19
SGND
SGND
+5V
+5V
FbO
CpOu
CnOu
ExVc
CS_P
CS_N
SGnd
Bg1
BG2
Tg2
Sw2
Sw1
Tg1
CnIn
CpIn
Vin